01	02	03	04	05	06	07	08	09	10	11	12	13	14	15	16	17	18	19	20	21	22	23
		ALIMENTAÇÃO 220Vca							ALIMENTAÇÃO CARTÕES			MIT-001		ALIMENTAÇÃO IHM/RÁDIO				LIT-001				

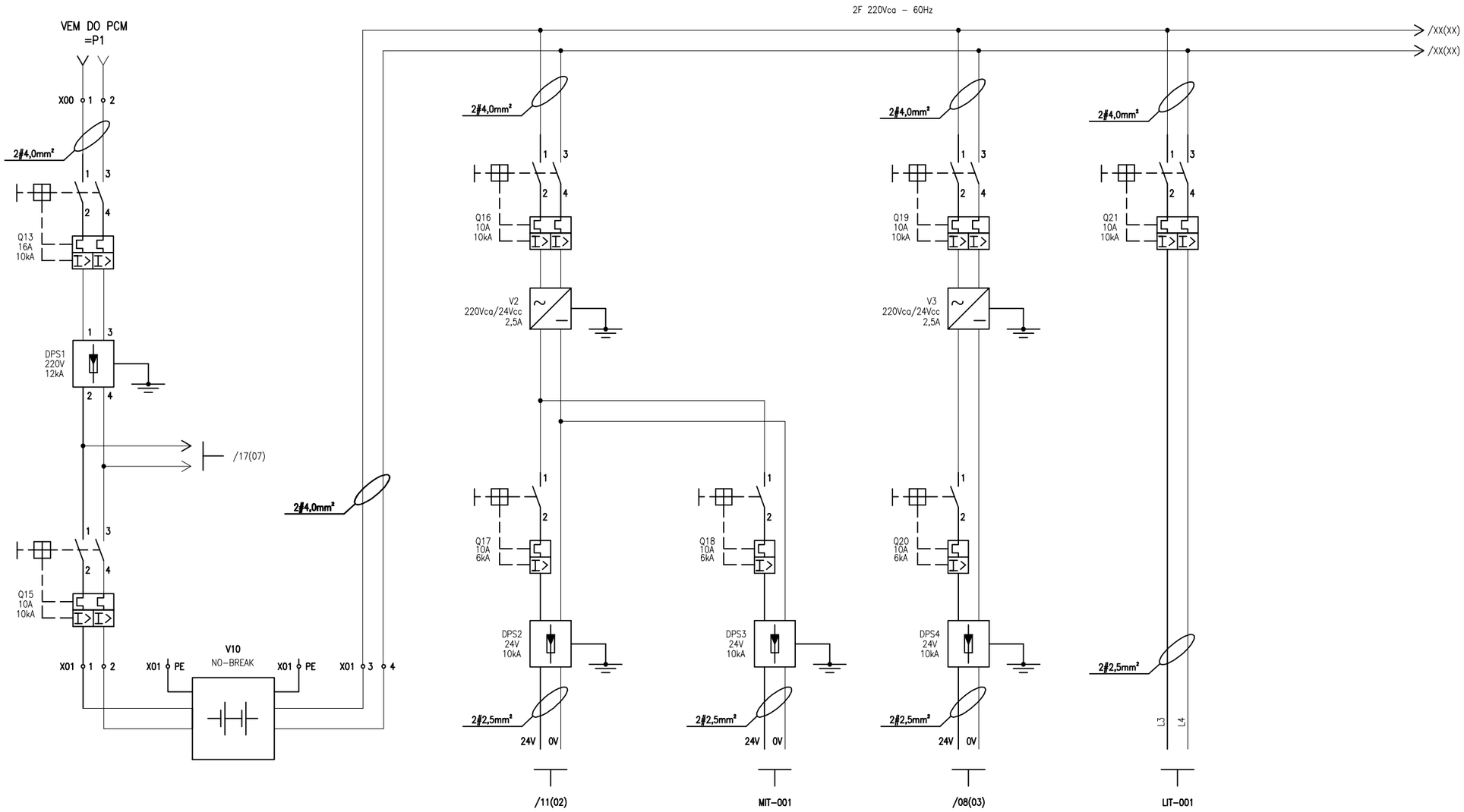

CONFIGURAÇÃO DE PENAS P/ PLOTAGEM: A1 COLOR

	ESP.	COR
8	0,08	7
6	0,15	7
7	0,2	7
4	0,3	7
1	0,4	7
3	0,5	7
5	0,6	7
2	0,8	7
10	0,2	10
140	0,4	140
162	0,4	162
251	0,1	251

ESTE DESENHO É PROPRIEDADE DA COMPANHIA ESPÍRITO SANTENSE DE SANEAMENTO – CESAN E NÃO PODE SER COPIADO SEM SUA AUTORIZAÇÃO.

EMITENTE: ODEBRECHT Infraestrutura

águas limpas

CESAN

OP.CAD.: LEANDRO		24/03/10
PROJ.: ADESSO ENGENHARIA		24/03/10
APROVADO POR : JOÃO OLIVIO		
ASS.:	CREA:ES-003380/D	24/03/10

MUNICÍPIO: GUARAPARI | DISTRITO: — | BAIRRO: PRAIA DO MORRO

NOME DO EMPREENDIMENTO: PROJETO – INSTALAÇÃO 07 COMPLEMENTAÇÃO DO SISTEMA DE ESGOTAMENTO SANITÁRIO DA PRAIA DO MORRO – SUB-BACIA 6B

TÍTULO: PCM – Painel de controle de motores EEGU-06B DIAGRAMAS ELÉTRICOS

P.I.

Nº CNO-GU-09-08-EE-004_195

REV. 0 | FL. 15

Nº CONTRATADA EEGU-6B-COM-02

ESCALA INDICADA